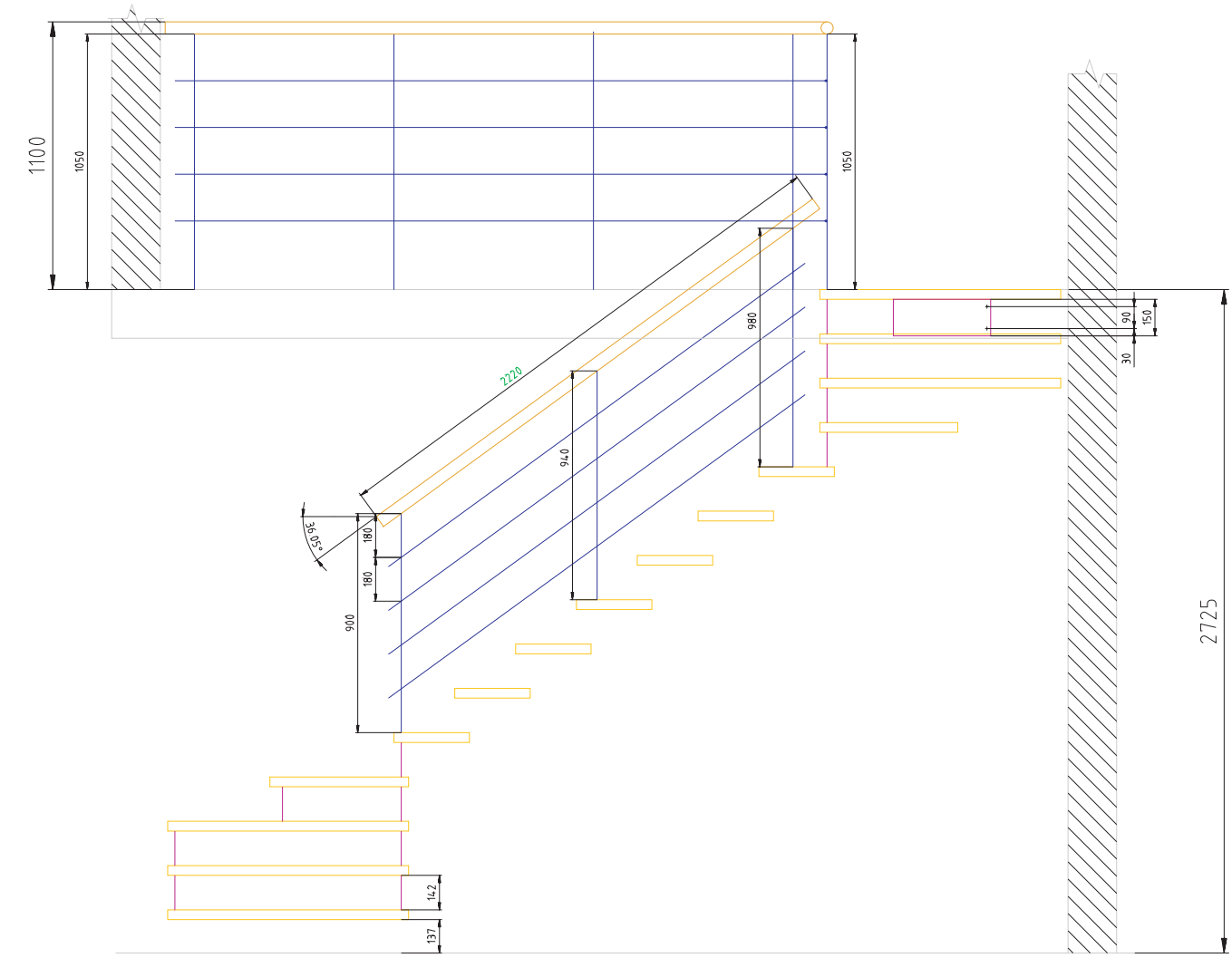

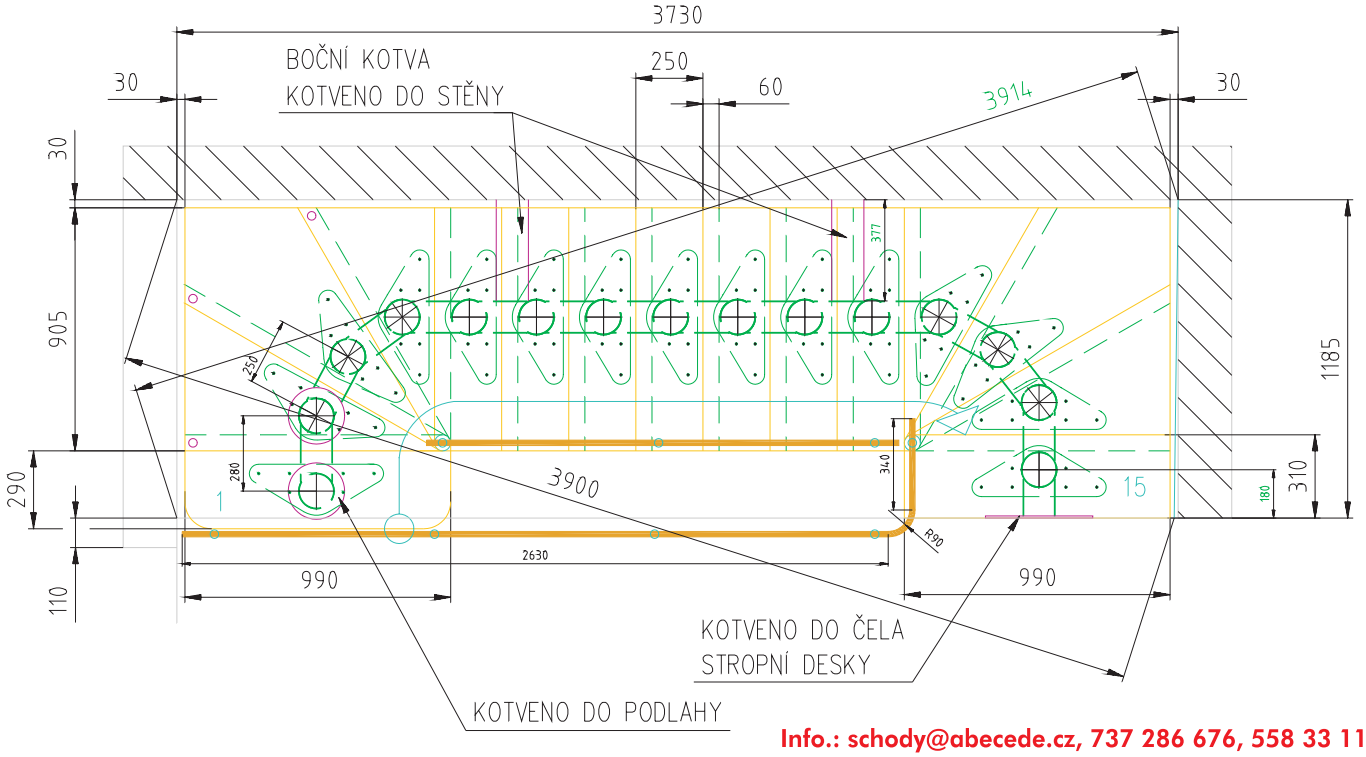

Info.: schody@abecede.cz, 737 286 676, 558 33 11 92

Počet výstupních výšek	15
Počet schodů	15
Výška stupně	182
Výškový rozdíl podlah (kv)	2725

ABeCeDe
www.abecede.cz
montovaná schodiště